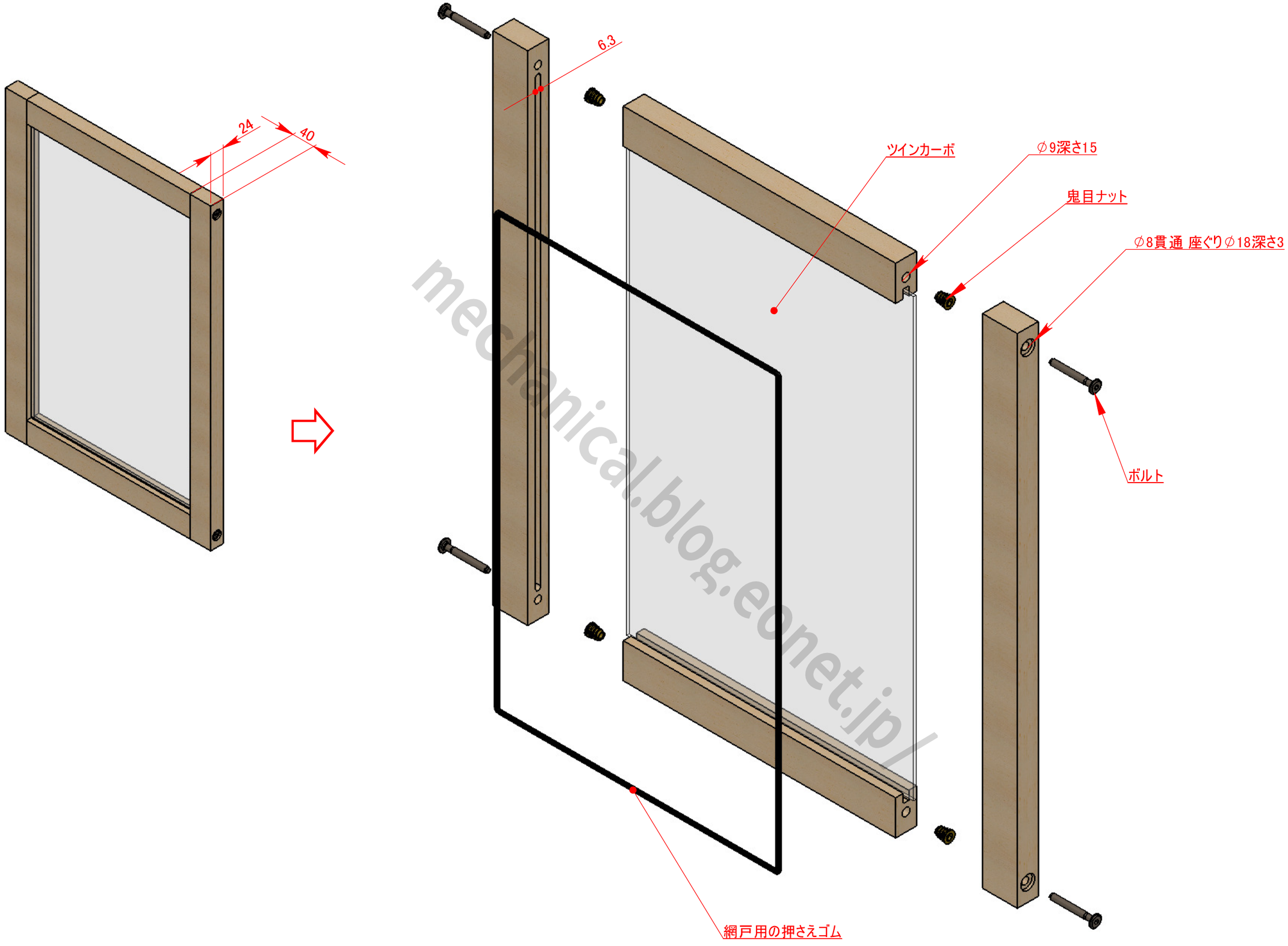

mechanical.blog.eonet.jp/

http://mechanical.blog.eonet.jp/